Malaguti
IDEE IN MOTO

F 15 LC / 99
TDS KAT

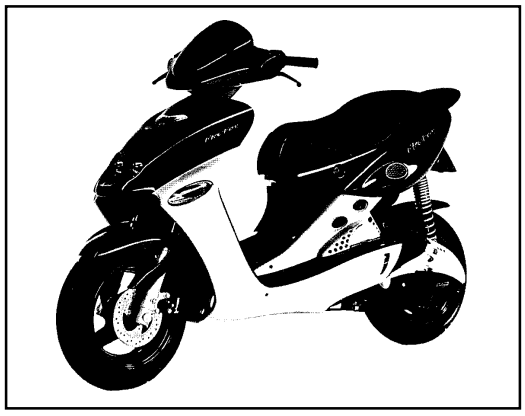

TELAIO - INDICE TAVOLE

FRAME - INDEX OF THE TABLES

TAV. 1 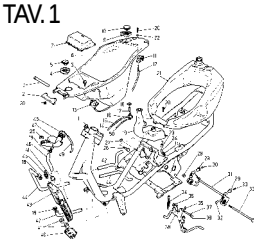	TAV. 2 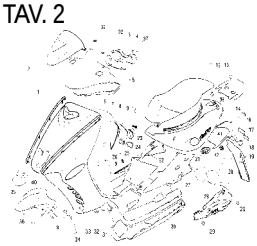	TAV. 3 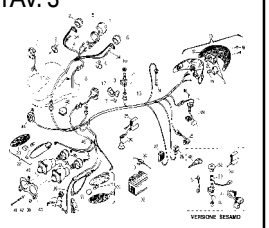	TAV. 4 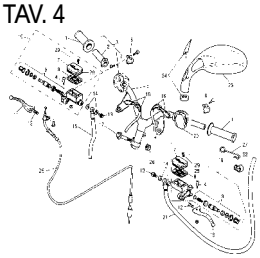	TAV. 5 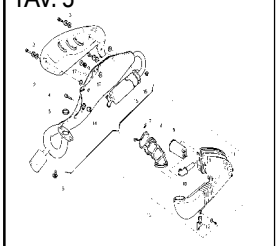
TAV. 6 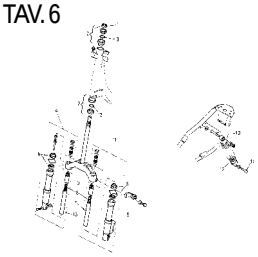	TAV. 7 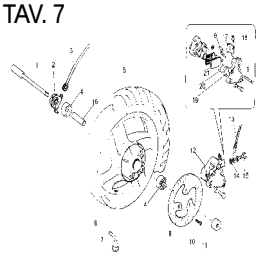	TAV. 8 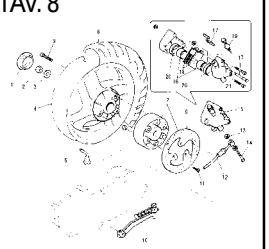	TAV. 9 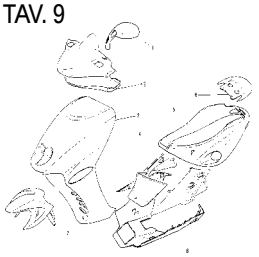	TAV. 10 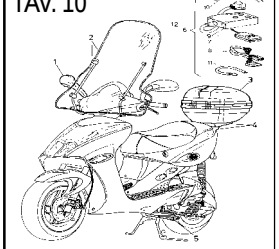

MOTORE - INDICE TAVOLE

ENGINE - INDEX OF THE TABLES

TAV. Motore 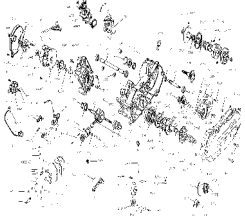	TAV. Carburatore 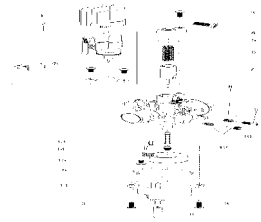			

Scooter FIREFOX F15 '99 DIGIT KAT da telaio 44057057 - TAV. 1 - Telaio

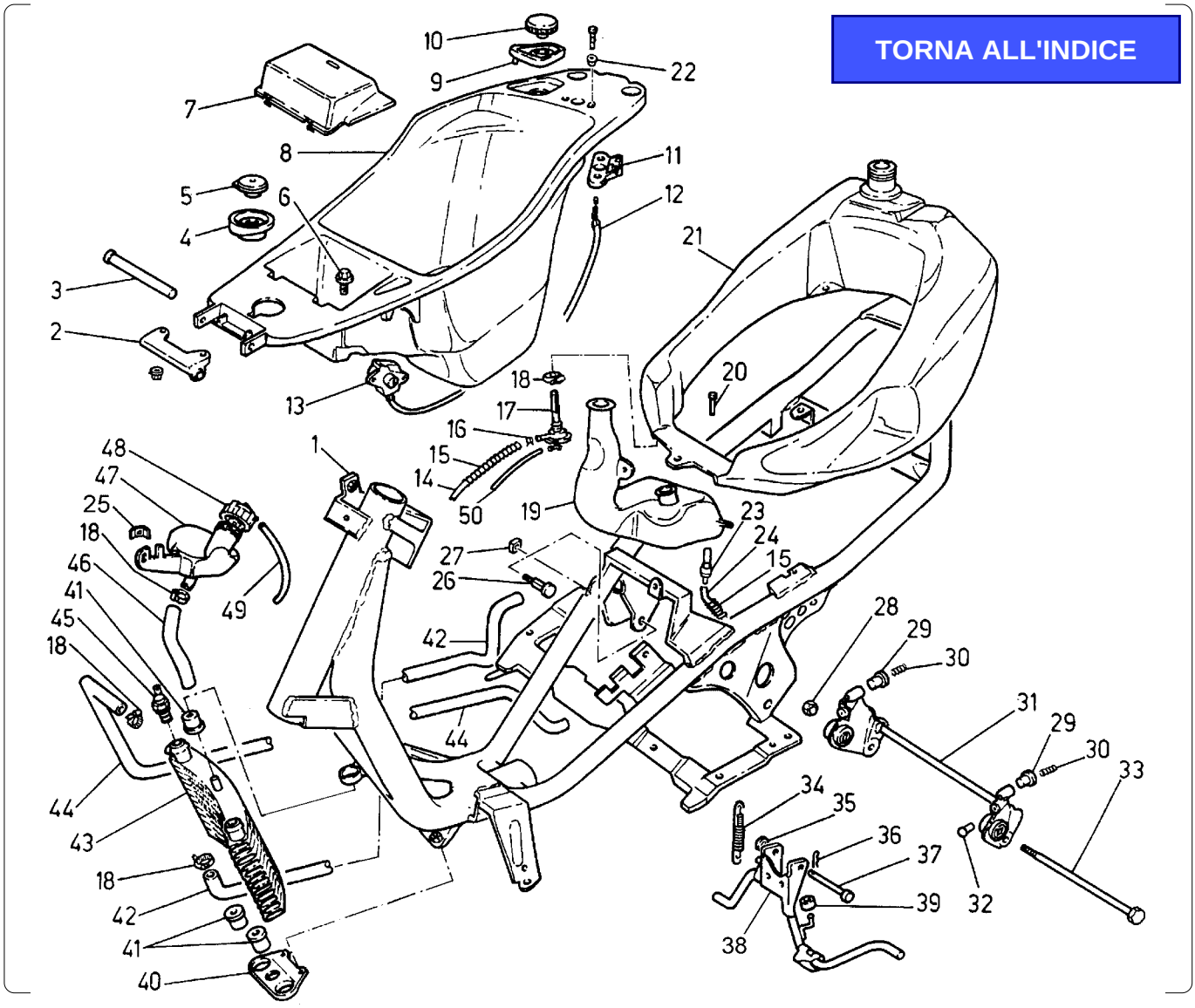

Nr.	Codice	Q.tà	Descrizione
1	**156.075.99**	1	Telaio
2	**188.040.99**	1	Supporto sella
3	**150.174.13**	1	Tubo fulcro sella
4	**071.251.07**	1	Coperchio tappo serbatoio olio
5	**071.144.00**	1	Tappo serbatoio olio
6	**190.022.00**	2	Vite fissaggio vano casco
7	**071.250.07**	1	Coperchio batteria
8	**065.051.07**	1	Vano-casco
9	**071.252.07**	1	Coperchio serbatoio carburante
10	**092.016.03**	1	Tappo serbatoio
11	**090.039.00**	1	Levismo sella
12	**035.019.03**	1	Trasmissione sella
13	**090.037.00**	1	Serratura sella
14	**180.010.50**	1	Tubo benzina Ø 5
15	**147.080.13**	2	Molla protezione tubo
16	**167.018.13**	6	Fascetta per tubo benzina
17	**093.045.00**	1	Rubinetto benzina
18	**167.031.00**	7	Fascetta stringitubo
19	**161.031.00**	1	Serbatoio olio
20	**184.060.13**	3	Vite fissaggio serbatoio
21	**161.039.00**	**1**	**Serbatoio carburante kat**
22	**150.148.14**	2	Boccola
23	**094.007.00**	1	Raccordo olio
24	**180.003.54**	1	Tubo olio Ø 4
25	**191.022.13**	1	Piastra attacco vaso espansione
26	**190.027.14**	2	Perno supporto motore

Nr.	Codice	Q.tà	Descrizione
27	**185.012.00**	2	Dado perno bilanciere
28	**185.011.00**	1	Dado perno motore
29	**080.010.00**	2	Portamolla in gomma
30	**147.106.14**	2	Molla antivibrazione
31	**174.023.99**	1	Attacco motore completo
32	**072.066.03**	2	Gommino antivibrante
33	**190.019.13**	1	Perno motore
34	**147.109.13**	1	Molla cavalletto doppia
35	**071.140.03**	1	Rondella in gomma
36	**184.011.00**	1	Copiglia
37	**150.177.15**	1	Perno cavalletto
38	**158.040.99**	1	Cavalletto completo
39	**072.064.00**	1	Gommino paracolpi
40	**182.021.14**	1	Attacco radiatore
41	**075.021.00**	3	Silentblock
42	**077.029.00**	1	Tubo di ritorno in gomma
43	**108.020.00**	1	Radiatore
44	**077.028.00**	1	Tubo di mandata in gomma
45	**021.013.00**	1	Sonda termica
46	**077.030.00**	1	Manicotto
47	**108.019.00**	1	Vaso espansione
48	**071.219.03**	1	Tappo vaso espansione
49	**180.002.51**	1	Tubo sfiato
50	**180.003.54**	1	Tubo Ø 4
- -	**090.035.00**	1	Kit serrature
- -	**184.028.00**	1	Kit viti telaio

Scooter FIREFOX F15 '99 DIGIT KAT da telaio 44057057 - TAV. 2 - Carrozzeria

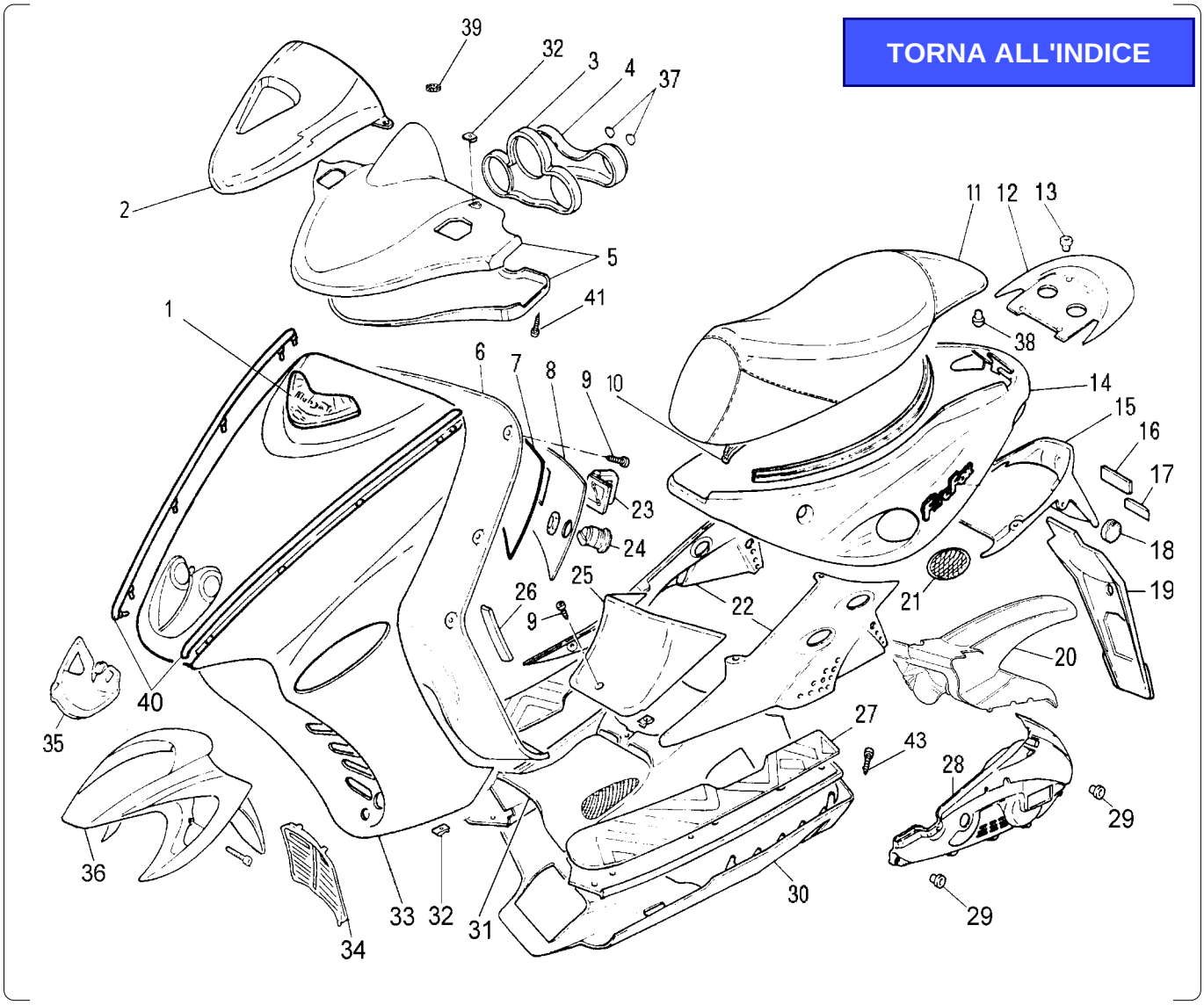

Nr.	Codice	Q.tà	Descrizione
1	181.204.00	1	Etichetta scudo TDS
2	063.151.00	1	Trasparente cruscotto
3	067.025.03	1	Portastrumenti
4	071.253.88	1	Mascherina
5	071.296.- -	1	Coprimanubrio sup.+inf. *
6	065.050.07	1	Paragambe
7	072.067.00	1	Guarnizione sportellino
8	071.249.07	1	Coperchio paragambe
9	184.041.15	16	Vite scudo paragambe
10	072.061.03	1	Guarnizione sella
11	106.081.01	1	Sellone con filetti rossi
12	063.127.- -	1	Spoiler *
13	150.210.13	4	Boccola spoiler
14	063.126.- -	1	Carena posteriore *
15	057.044.07	1	Codino parafango
16	071.117.01	1	Catadiottro
17	181.126.00	1	Etichetta in resina " Malaguti "
18	071.225.00	2	Catadiottro ambra
19	057.045.07	1	Prolunga porta targa
20	056.062.07	1	Copriruota posteriore
21	071.247.07	1	Griglie carena posteriore in cp.
22	063.125.87	1	Carena telaio dx / sx
23	071.182.07	1	Gancio borsa
24	090.024.00	1	Serratura

Nr.	Codice	Q.tà	Descrizione
25	071.248.- -	1	Coperchio carena *
26	071.145.00	1	Coperchio numeri
27	064.015.03	1	Pedana in gomma in cp.
28	063.128.87	1	Coprimotore
29	150.148.14	4	Boccola
30	063.124.- -	1	Puntone *
31	064.016.07	1	Pedana poggia piedi
32	184.007.00	13	Clips per viti
33	066.062.- -	1	Scudo anteriore *
34	071.256.03	1	Griglia radiatore
35	071.257.03	1	Grondaia scudo
36	055.050.- -	1	Parafango anteriore *
37	181.134.00	1	Etichette in resina
38	071.152.03	2	Paracolpi
39	072.084.03	1	Spugna antivibrazione
40	072.088.03	1	Filetti scudo in cp.
41	184.071.15	4	Vite coprimanubrio
42	184.196.14	4	Clips per vite M6
43	184.155.15	6	Vite M6 pedana - carena
- -	181.211. - -	1	Serie marche
- -	184.029.00	1	Kit viti telaio

*** Vedi tav. N° 9 COLORI**

Scooter FIREFOX F15 '99 DIGIT KAT da telaio 44057057 - TAV. 3 - Impianto elettrico

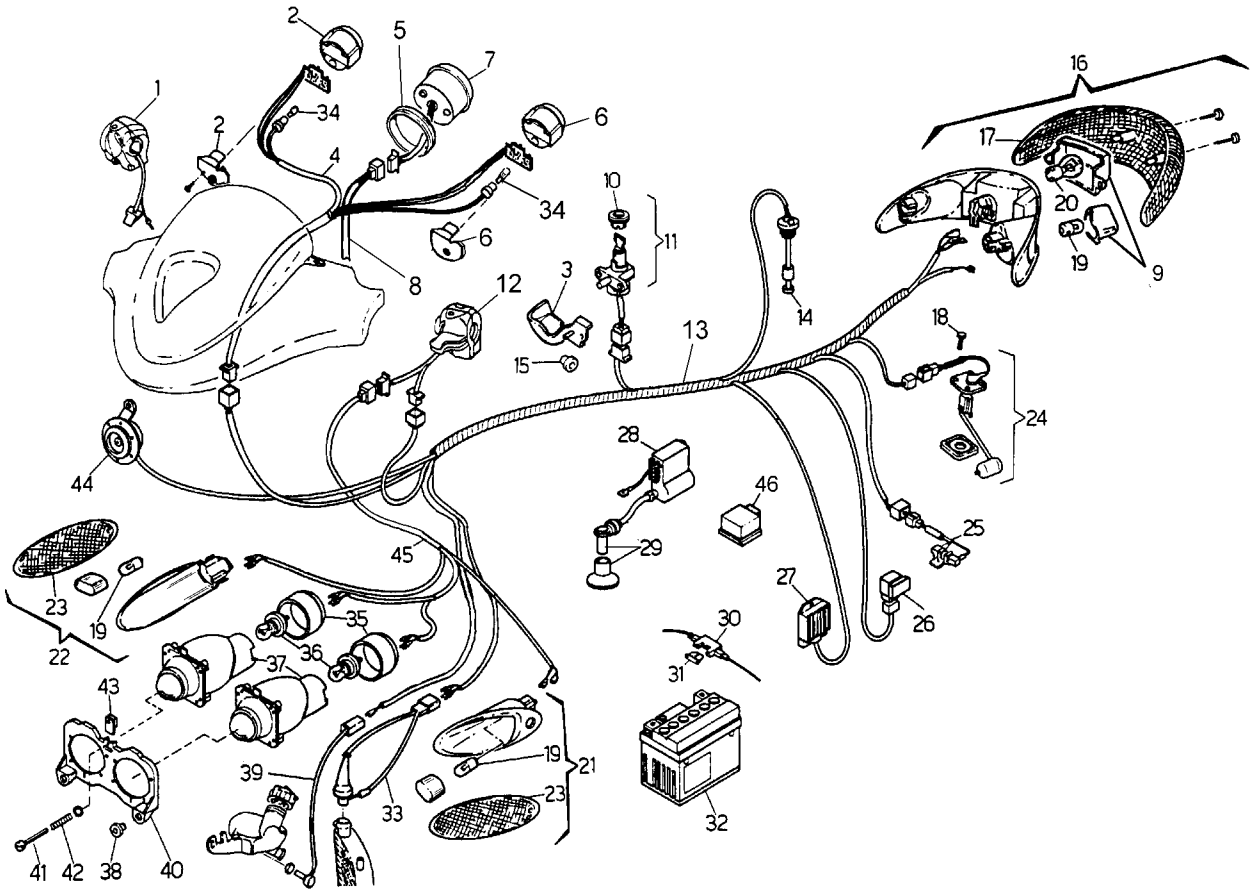

TORNA ALL'INDICE

Nr.	Codice	Q.tà	Descrizione
1	**020.047.00**	**1**	**Commutatore dx**
2	**178.125.00**	**1**	**Orologio spie liquido + luci**
3	**071.233.03**	1	Protezione commutatore avviam.
4	**017.250.00**	**1**	**Cablaggio cruscotto**
5	**072.059.00**	1	Guarnizione orologio
6	**178.127.00**	**1**	**Orologio spie olio+indicatori**
7	**178.124.00**	**1**	**Orologio digitale**
8	**178.129.00**	**1**	**Trasmissione c/km digit**
9	**016.053.00**	1	Kit coppette fanale posteriore
10	**071.280.00**	1	Ghiera serratura avviamento
11	**090.038.00**	1	Serratura avviamento
12	**020.045.00**	**1**	**Commutatore sx c/MODE**
13	**017.253.00**	1	**Cablaggio centrale**
14	**093.032.00**	1	Sonda olio
15	**150.148.14**	1	Boccola distanziale
16	**016.044.00**	1	Fanale posteriore
17	**016.045.00**	1	Vetro fanale posteriore
18	**184.009.00**	4	Vite fissaggio sonda benzina
19	**022.017.00**	4	Lampadina 12 V 10 W
20	**022.048.00**	1	Lampadina 12 V 5-21 W
21	**019.041.00**	1	Indicatore direzione anter. sx
22	**019.040.00**	1	Indicatore direzione anter. dx
23	**019.043.00**	1	Vetro indicatore direzione in cp.
24	**093.052.00**	1	Sonda benzina
25	**025.014.00**	1	Resistenza
26	**025.015.00**	1	Relais
27	**026.011.00**	1	Regolatore di tensione

Nr.	Codice	Q.tà	Descrizione
28	**024.033.00**	1	Centralina elettronica
29	**073.007.00**	1	Pipetta candela c/cappuccio
30	**025.016.00**	1	Portafusibile
31	**025.010.00**	1	Fusibile
32	**074.021.00**	1	**Batteria 12 V - 5 Ah**
33	**017.213.00**	1	Cablaggio sonda termica
34	**022.036.00**	2	Lampadina 12V 1,2W
35	**072.069.00**	2	Cappuccio per faro
36	**022.042.00**	2	Lampadina 12 V 15 W
37	**015.038.00**	2	Faro
38	**075.010.00**	2	Gommino supporto faro
39	**017.202.00**	1	Cablaggio spia livello liquido
40	**071.194.03**	1	Supporto faro anteriore
41	**190.004.00**	1	Vite regolazione faro
42	**147.038.14**	1	Molla regolazione faro
43	**191.017.13**	1	Piastrina regolazione faro
44	**018.016.00**	1	Avvisatore acustico
45	**017.219.00**	1	Cablaggio faro
46	**025.023.00**	1	Intermittenza

Scooter FIREFOX F15 '99 DIGIT KAT da telaio 44057057
- TAV. 4 - Manubrio e comandi

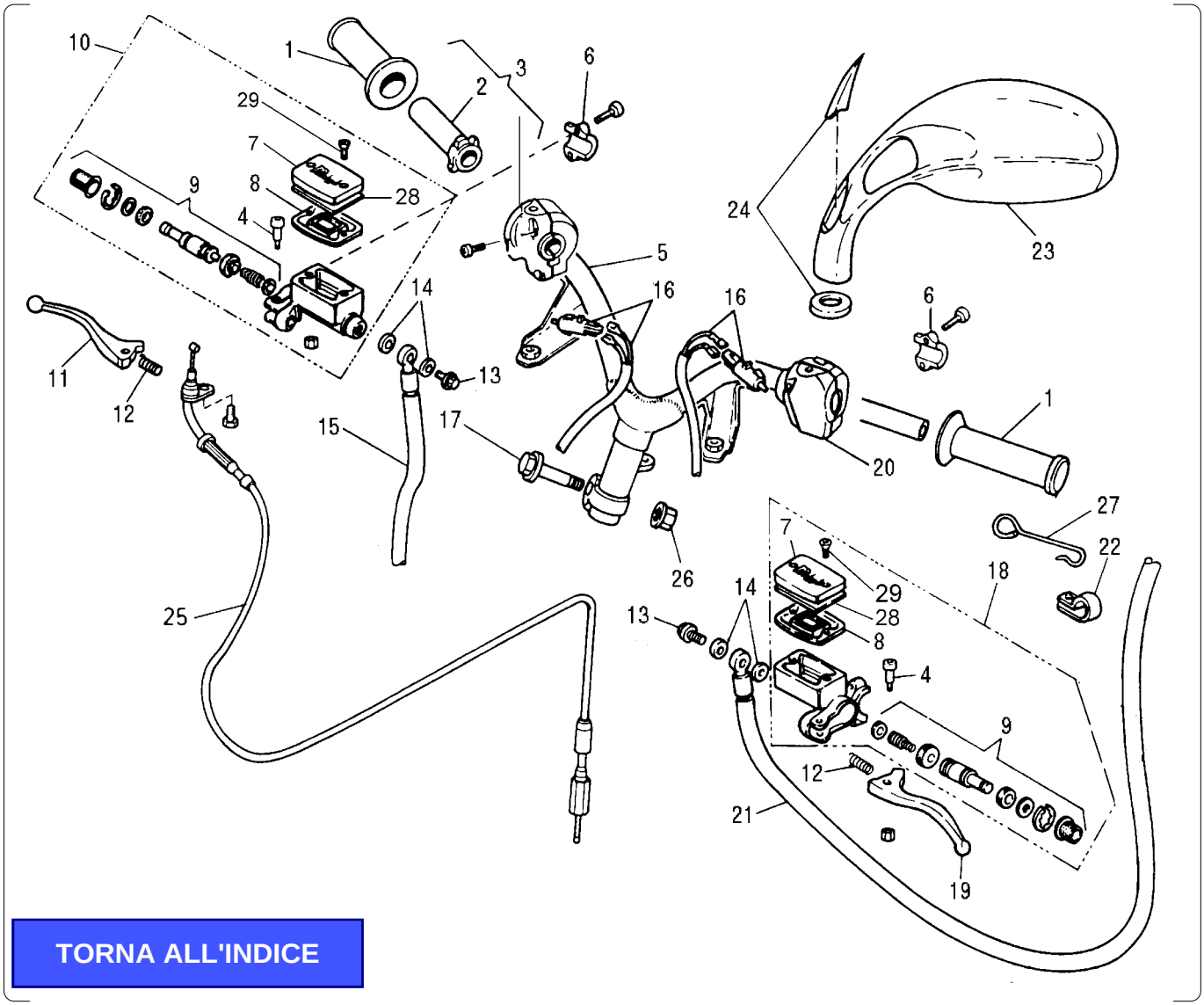

TORNA ALL'INDICE

Nr.	Codice	Q.tà	Descrizione
1	097.014.03	1	Kit manopole (dx + sx)
2	121.134.00	1	Tubo comando gas
3	028.018.00	1	Comando gas completo
4	121.106.00	2	Fulcro leva
5	162.036.13	1	Manubrio
6	121.139.00	2	Attacco pompa
7	121.127.00	2	Coperchio pompa
8	121.099.00	2	Guarnizione pompa
9	121.128.00	2	Pistone completo
10	030.016.03	1	Pompa freno completa
11	121.132.03	1	Leva dx
12	121.108.00	2	Molla leva
13	150.024.14	2	Vite trasmissione idraulica
14	190.006.00	4	Rasamento
15	033.034.00	1	**Trasmissione idraulica anter.**
16	017.140.00	2	Cablaggio interruttore stop
17	150.179.13	1	Vite fissaggio manubrio
18	030.020.03	1	Pompa freno posteriore
19	121.142.03	1	Leva sx
20	125.031.00	1	Comando sx completo
21	033.032.00	1	Trasmissione idraulica poster.
22	167.038.00	1	Fascetta trasmissione idraulica
23	088.018.- -	1	Specchietto sx *
24	071.254.03	1	Kit gommini specchio

Nr.	Codice	Q.tà	Descrizione
25	034.080.03	1	Trasmissione gas
26	184.056.13	1	Dado fissaggio manubrio M10
27	147.113.13	1	Molla trasmissione idraulica
28	121.141.00	2	Scodellino coperchio pompa
29	184.179.00	4	Vite coperchio pompa

* **Vedi TAV. 9 COLORI**

Scooter FIREFOX F15 '99 DIGIT KAT da telaio 44057057 - TAV. 5 - Gruppo scarico e aspirazione

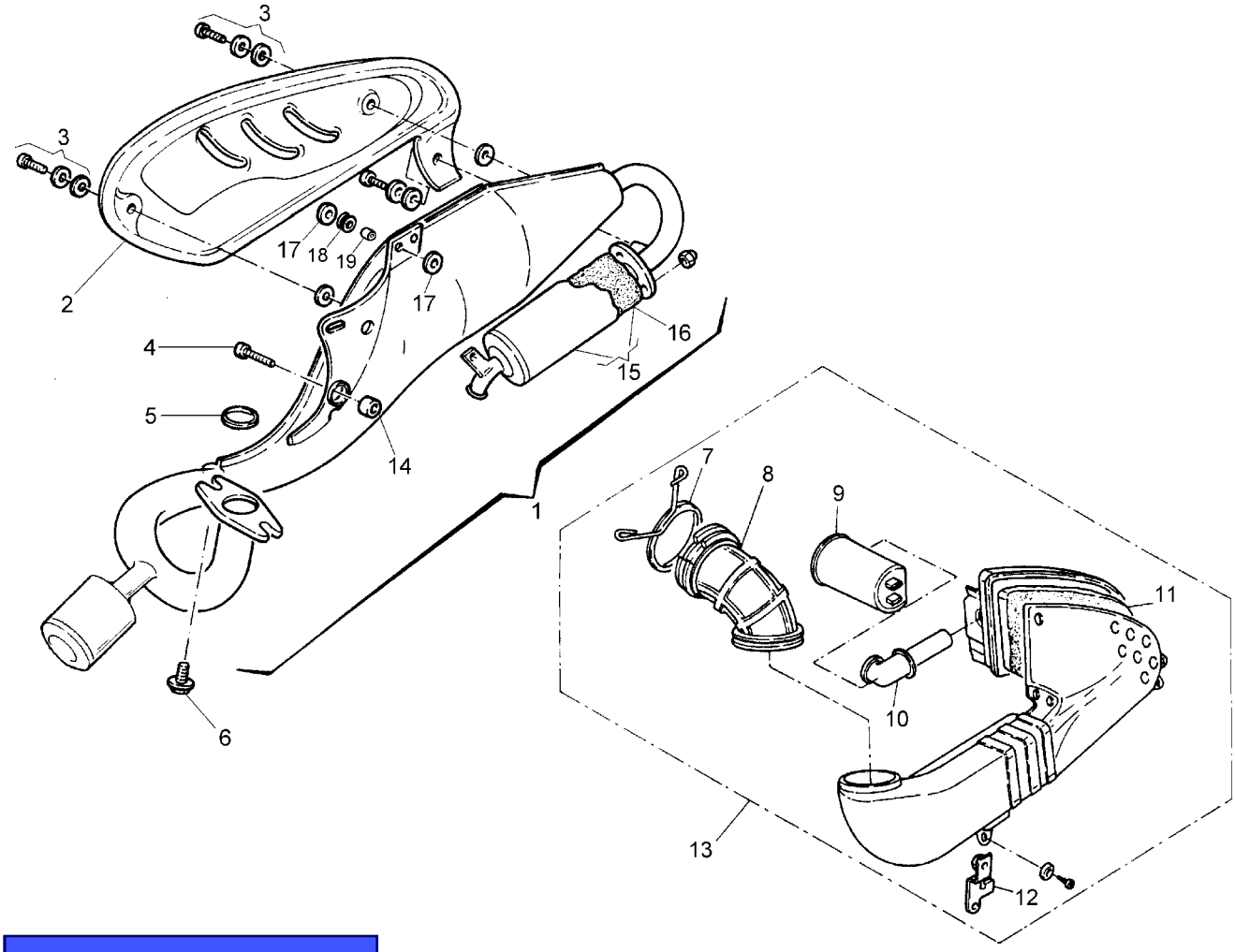

TORNA ALL'INDICE

Nr.	Codice	Q.tà	Descrizione
1	**165.146.99**	**1**	**Marmitta completa kat**
2	**071.341.00**	**1**	**Protezione marmitta**
3	**150.200.00**	1	Kit viti fissaggio protezione
4	**184.038.13**	2	Vite fissaggio marmitta
5	**072.053.00**	1	Guarnizione scarico
6	**184.006.00**	2	Vite fissaggio marmitta
7	**147.082.13**	1	Molla manicotto aspirazione
8	**076.013.00**	1	Manicotto
9	**071.262.00**	1	Protezione manicotto
10	**076.012.00**	1	Manicotto
11	**066.066.00**	1	Filtro aspirazione
12	**191.027.13**	1	Piastrina fissaggio cassetta
13	**066.063.03**	1	Cassetta aspirazione completa
14	**075.024.00**	1	Silentblock marmitta
15	**166.042.99**	**1**	**Silenziatore completo**
16	**300.325.00**	**1**	**Filtro silenziatore**
17	**072.087.00**	4	Rondella speciale
18	**080.002.07**	2	Gommino
19	**150.043.00**	2	Distanziale

Nr.	Codice	Q.tà	Descrizione

Scooter FIREFOX F15 '99 DIGIT KAT da telaio 44057057
- TAV. 6 - Sospensione anteriore e posteriore

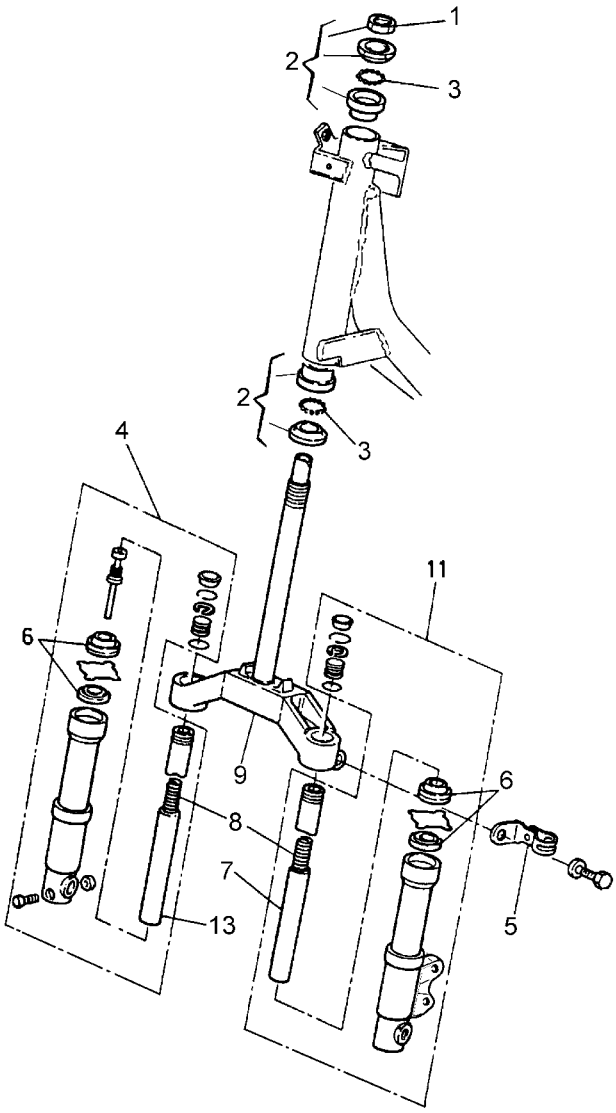

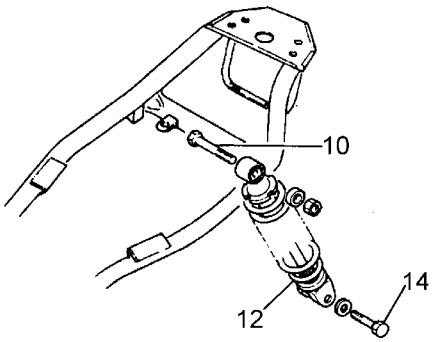

TORNA ALL'INDICE

Nr.	Codice	Q.tà	Descrizione
1	**104.013.00**	1	Dado serie sterzo
2	**104.017.00**	1	Serie sterzo
3	**120.261.00**	48	Sfere
4	**120.328.00**	1	Portaruota completo DX
5	**147.101.13**	2	Molla trasmissione KMH
6	**120.312.00**	1	Kit parapolvere/olio
7	**120.302.00**	1	Canna sx
8	**120.305.00**	2	Molla
9	**120.301.99**	1	Testa croce
10	**190.021.00**	1	Vite fissaggio ammortizzatore
11	**120.359.00**	**1**	**Portaruota completo SX**
12	**010.043.01**	1	Ammortizzatore
13	**120.302.00**	1	Canna dx
14	**184.038.13**	1	Vite fissaggio ammortizzatore
- -	**013.045.50**	**1**	**Forcella completa**

Nr.	Codice	Q.tà	Descrizione

Scooter FIREFOX F15 '99 DIGIT KAT da telaio 44057057 - TAV. 7 - Ruota anteriore

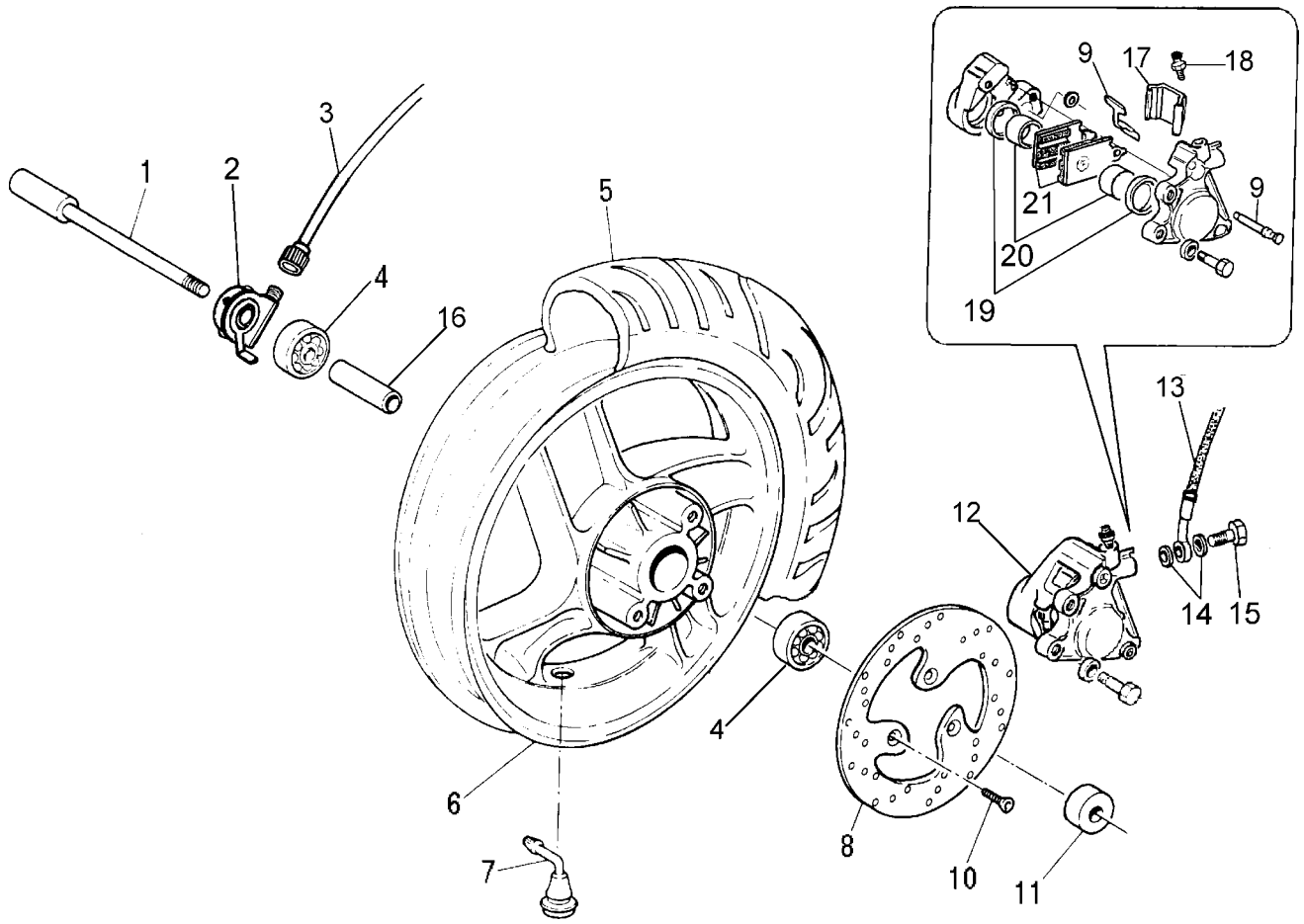

TORNA ALL'INDICE

Nr.	Codice	Q.tà	Descrizione
1	119.443.00	1	Perno ruota
2	178.126.00	1	**Rinvio DIGIT**
3	178.129.00	1	**Trasmissione CKM DIGIT**
4	119.411.00	2	Cuscinetto
5	050.032.00	1	Copertura 120/70-12 tubeless
6	109.052. - -	1	**Ruota anteriore tubeless ***
7	094.008.00	1	Valvola tubeless
8	119.465.00	1	**Disco freno**
9	119.457.00	1	**Kit perno + molla**
10	119.431.00	3	Vite fissaggio disco freno
11	119.432.00	1	Distanziale
12	031.019.- -	1	**Pinza freno idraulica ***
13	033.034.00	1	**Trasmissione idraulica**
14	190.006.00	2	Rasamento
15	150.024.14	1	Vite trasmissione idraulica
16	119.456.00	1	Distanziale cuscinetti
17	119.434.00	1	**Cuffia**
18	119.436.00	1	**Vite spurgo**
19	119.440 .00	1	**Kit anelli di tenuta**
20	119.435.00	1	**Pistoncini**
21	119.502.00	1	**Coppia pastiglie freno**

Nr.	Codice	Q.tà	Descrizione

*** Specificare colore**

Scooter FIREFOX F15 '99 DIGIT KAT da telaio 44057057
- TAV. 8 - Ruota posteriore

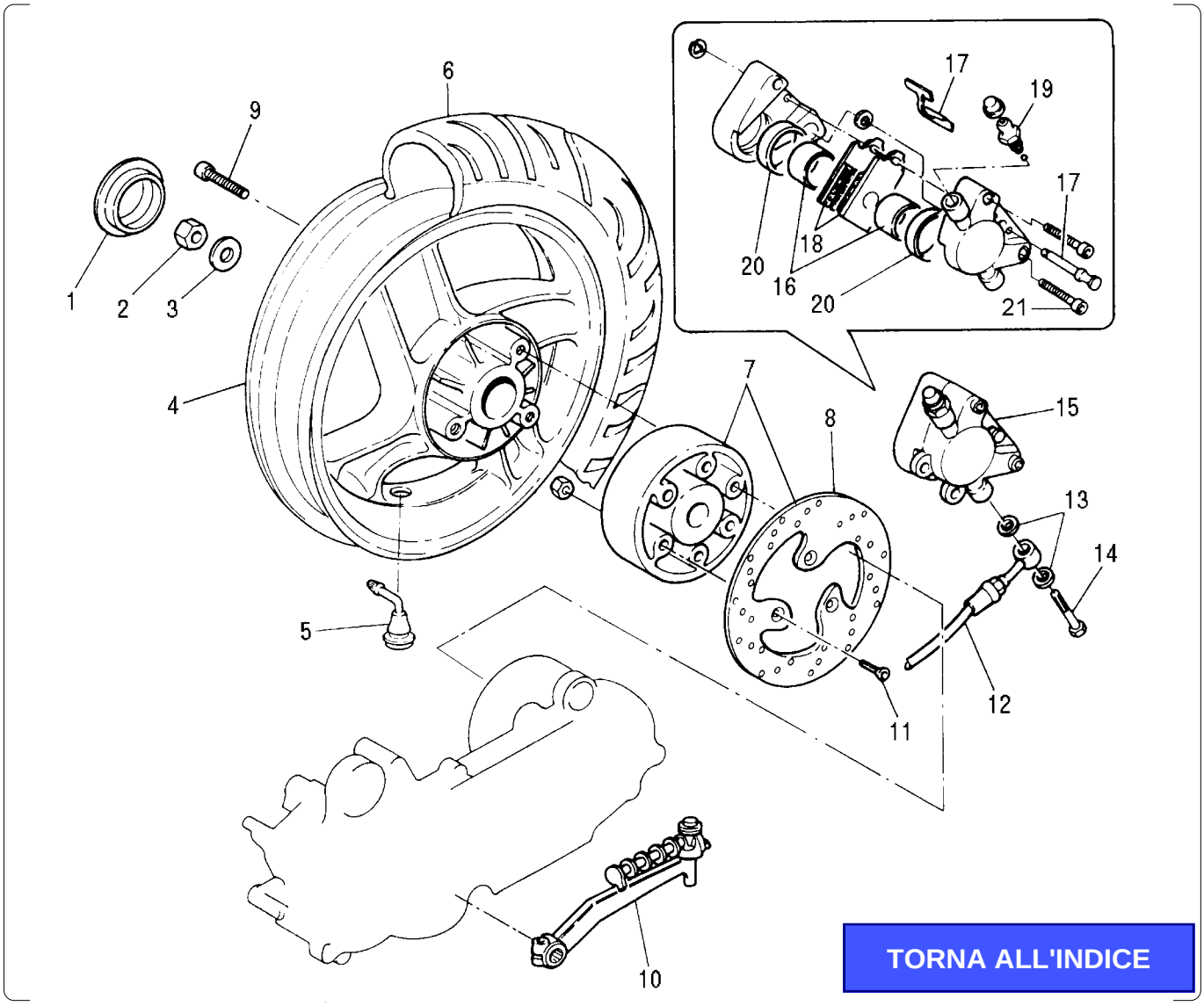

TORNA ALL'INDICE

Nr.	Codice	Q.tà	Descrizione
1	071.198.03	1	Tappo ruota
2	185.010.00	1	Dado ruota posteriore
3	119.224.00	1	Rondella
4	110.049. - -	1	Ruota posteriore tubeless *
5	094.008.00	1	Valvola tubeless
6	050.033.00	1	Copertura 130/70-12 tubeless
7	114.010.00	1	Mozzo completo di disco freno
8	119.430.00	1	Disco freno
9	184.166.13	3	Vite fiss. ruota
10	081.009.03	1	Leva messa in moto
11	119.431.00	3	Vite fiss. disco
12	033.032.00	1	Trasmissione idraulica
13	190.006.00	2	Rasamento
14	150.024.14	1	Vite trasmissione idraulica
15	031.022.01	1	Pinza freno
16	119.462.00	1	Kit pistoncini
17	119.459.00	1	Kit perno + molla
18	119.439.00	1	Pastiglie
19	119.279.00	1	Vite spurgo
20	119.460.00	1	Kit gommini
21	184.165.13	2	Viti unione corpo pinza

Nr.	Codice	Q.tà	Descrizione

*** Specificare colore**

Scooter FIREFOX F15 '99 DIGIT KAT da telaio 44057057 - TAV. 9 - Colori moto

TORNA ALL'INDICE

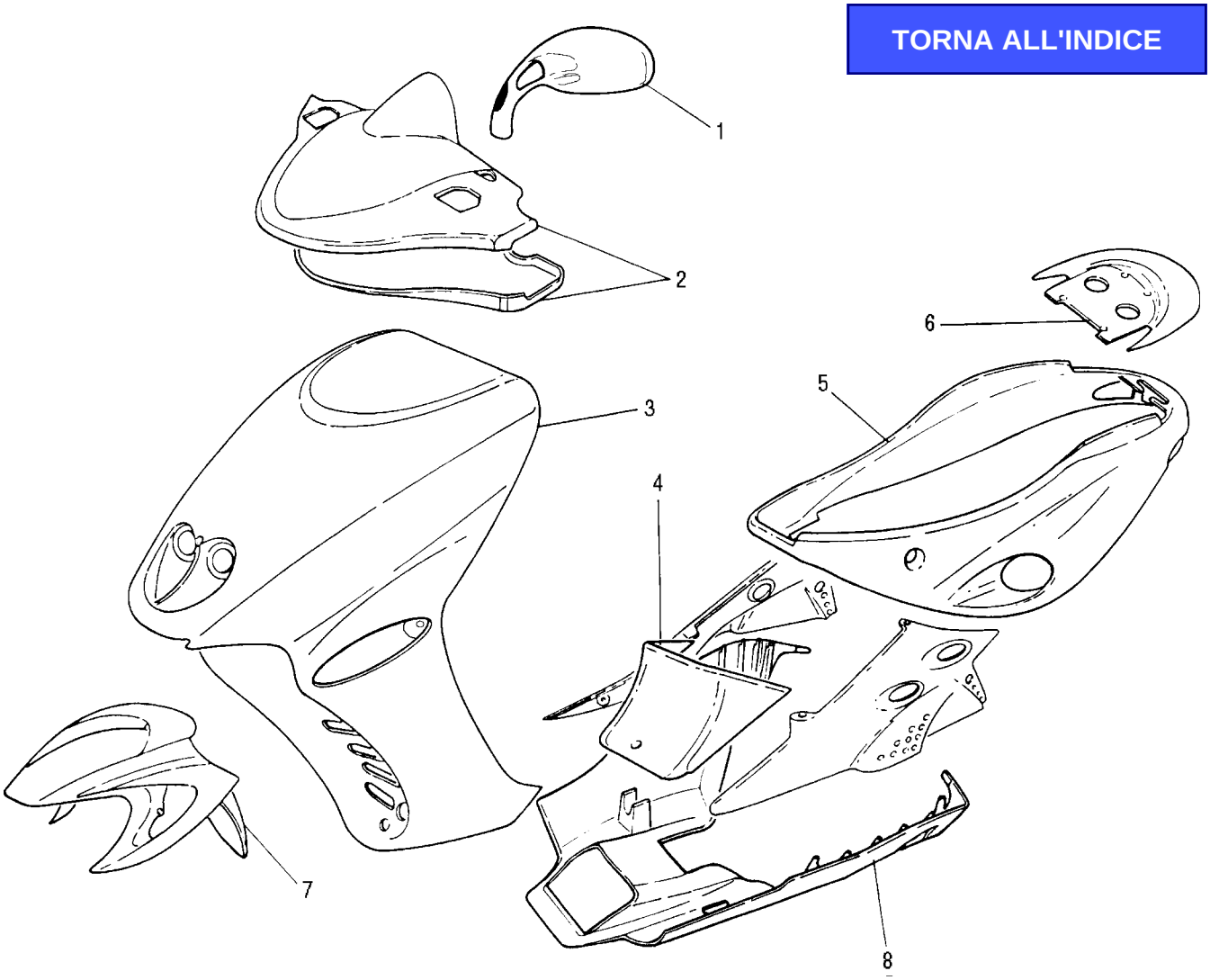

TABELLA COLORI

		Colori						
N°	***Codice***	52 R. corsa/Arg.	53 Gia.perla/Arg.	54 Blu notte/Arg.	87 Arg. Lucido			
1	088.018.	71	90	94	87			
2	071.296.	71	90	94	87			
3	066.062.	52	53	54	87			
4	071.248.	07	07	07	07			
5	063.126.	71	90	94	87			
6	063.127.	71	90	94	87			
7	055.050..	71	90	94	87			
8	063.124.	88	88	88	87			
-	181.211.	71	88	91	88			

Scooter FIREFOX F15 '99 DIGIT KAT da telaio 44057057 - TAV. 10 - Accessori

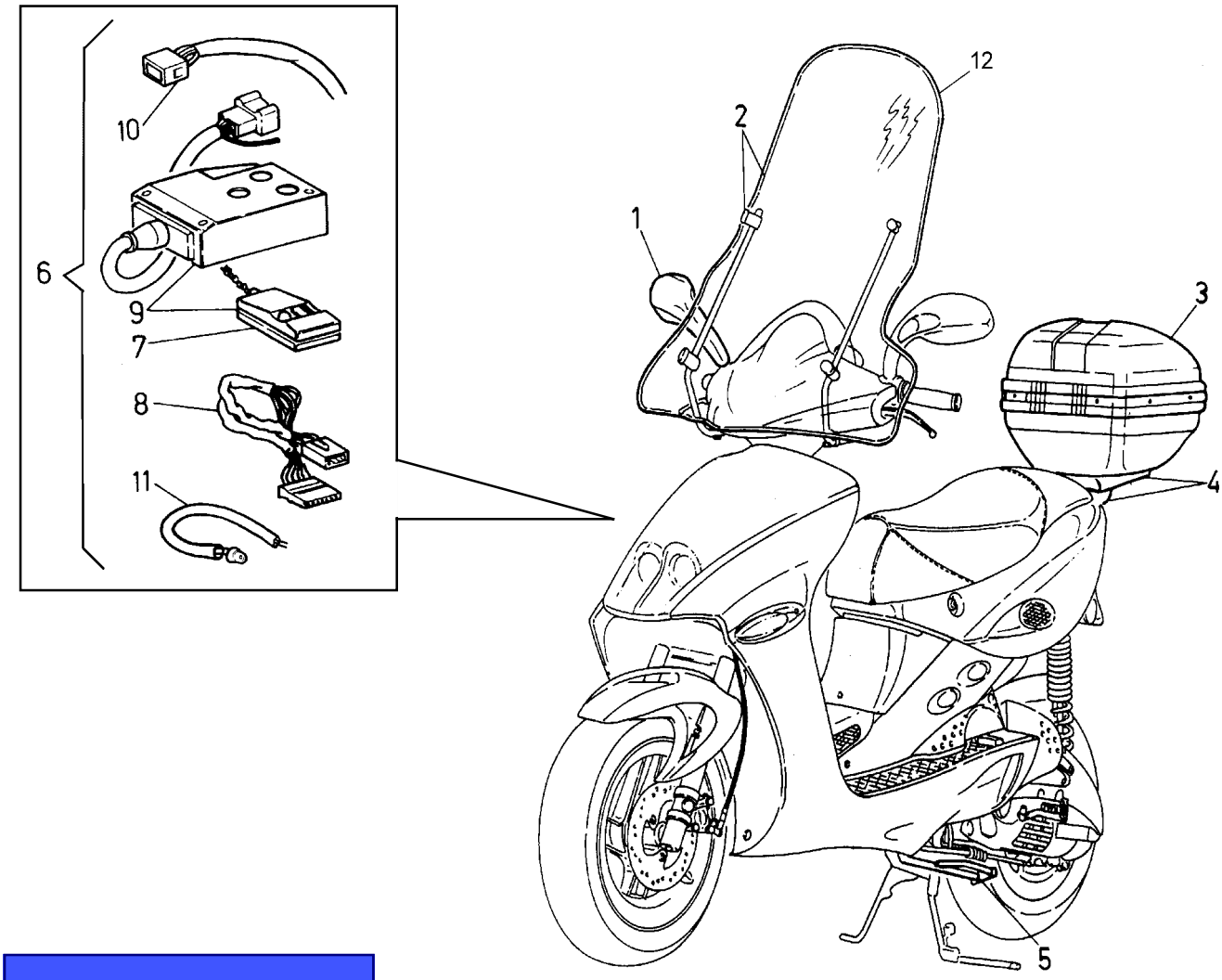

TORNA ALL'INDICE

Nr.	Codice	Q.tà	Descrizione
1	**088.019.- -**	1	Specchietto dx *
2	**063.132.00**	1	Parabrezza
3	**065.058.03**	1	Baulone
4	**173.050.00**	**1**	**Portapacco completo**
5	**159.032.99**	1	Cavalletto laterale
6	**018.048.00**	**1**	**Antifurto+cablaggio FIREFOX**
7	**018.050.00**	**1**	**Radiocomando**
8	**017.222.00**	1	Cablaggio antifurto
9	**018.047.00**	**1**	**Antifurto elettronico**
10	**017.221.00**	1	Cablaggio frecce per antifurto
11	**017.216.00**	1	Cablaggio led per antifurto
12	**063.146.00**	1	Lastra parabrezza
-	**147.112.13**	1	Molla cavalletto laterale
-	**065.027.00**	1	Coprimoto scooter

Nr.	Codice	Q.tà	Descrizione

*** Specificare colore**

MOTORE SCOOTER 10 MA F.D. KAT EURO 1 distinta ricambi (num. da esploso) - F15 TDS DIGIT KAT Euro 1

Nr.	Codice	Q.tà	Descrizione
15	715.092.00	1	Carburatore GURTNER PY12/R 407
19	771.146.00	1	Cilindro acqua
48	024.044.00	1	Motorino avviamento
62	771.144.00	1	Pistone Ø 40 acqua
77	777.017.00	1	Testa c/resche con tappo
82	782.018.00	1	Volano magnete
111	711.008.00	1	Candela con resistore
172	717.003.00	1	Cinghia di trasmissione
212	721.055.00	1	Coperchio frizione completo
213	721.056.00	1	Coperchio trasmissione
214	721.059.00	1	Coperchio lato volano c/supporto pompa
219	721.060.00	1	Coperchio pompa olio c/gommini
381	771.117.00	1	Imbiellaggio
382	771.118.00	1	Biella completa
601	760.043.00	1	Puleggia anteriore fissa
604	760.044.00	1	Puleggia anteriore mobile c/boccola
606	760.045.00	1	Collettore aspirazione
641	764.006.00	1	Pompa olio completa
681	771.142.00	1	Serie segmenti Ø 40
701	770.022.00	1	Coppia carter
912	701.044.00	1	Albero messa in moto
914	701.051.00	1	Albero uscita moto completo Z = 43
916	701.046.00	1	Albero trasmissione Z = 13
2436	724.054.00	2	Gommino chiusura fori carter
2445	724.059.00	3	Gommino ceppi frizione Ø 4 x 11 x 5,5
2448	724.055.00	3	Gommino perno traino pompa
2479	724.045.00	1	Gommino silentblock su carter
2485	724.052.00	1	Raccordo in plastica sfiato olio c/tubo olio
2492	724.048.00	1	Tappo alimentazione olio
2493	724.049.00	3	Tassello di traino
2497	724.056.00	1	Tubo acqua pompa - cilindro
2601	726.027.00	1	Campana frizione completa
2626	726.028.00	1	Puleggia secondaria fissa completa
2627	726.030.00	1	Puleggia secondaria mobile completa
2642	726.020.00	1	Cappellotto porta tasselli
2664	726.021.00	1	Piastrina ritegno paraolio
2665	726.022.00	1	Piastrina ingranaggio doppio intermedio E/S
2667	726.023.00	1	Piastrina traino puleggia anteriore fissa
2688	726.026.00	1	Scodellino dentato messa in moto

Nr.	Codice	Q.tà	Descrizione
9353	703.005.00	1	Anello seeger per albero Ø 15
9368	703.025.00	1	Anello seeger foro Ø 40 spessore 1,75
9375	703.026.00	2	Anello seeger albero Ø 19
24100	724.057.00	1	Traino girante pompa acqua
49004	749.148.00	1	Fascetta tubo pompa olio
49005	749.270.00	1	Fascetta antimanomissione flangia aspirazione
49006	167.031.00	2	Fascetta tubo acqua
49015	749.107.00	1	Chiavetta volano magnete
49022	749.223.00	1	Kit tubini unione testa - carburatore
49040	749.210.00	1	Dado M10 x 1,25
49041	749.181.00	1	Dado M10 x 1,25 - H = 8
49055	749.219.00	1	Dado M28 x 1 - (CH = 41) - H = 4
49057	749.183.00	4	Dado M7 x 1 fissaggio testa
49058	749.184.00	1	Dado M10 x 1 - H = 5,8 - (CH = 24)
49070	749.186.00	1	Distanziale cuscinetto paraolio frizione
49072	749.212.00	1	Distanziale Ø 21,9 x 17,5 x 4,5
49077	749.187.00	1	Distanziale attacco carter
49084	749.188.00	4	Prigioniero fissaggio testa M7 x 1 x 109
49108	749.021.00	3	Rondella grower Ø 6
49125	749.082.00	1	Rondella acciaio Ø 13 x 18,5 x 1
49129	749.189.00	1	Rondella acciaio blu Ø 15,1 x 28 x 1
49162	749.206.00	1	Rondella acciaio blu Ø 14 x 29 x 1
49212	184.009.00	2	Vite T.C.B. M5 x 14 taglio croce
49230	749.088.00	2	Vite T.C.B. M4 x 10 taglio croce
49237	749.095.00	2	Vite T.C.C.E. M5 x 14
49238	749.065.00	3	Vite T.C.C.E. M5 x 20
49243	749.036.00	2	Vite T.C.C.E. M6 x 16
49244	749.037.00	9	Vite T.C.C.E. M6 x 20
49245	749.068.00	3	Vite T.C.C.E. M6 x 25
49247	749.039.00	8	Vite T.C.C.E. M6 x 35
49255	749.176.00	3	Vite T.C.C.E. M6 x 12
49285	749.191.00	1	Vite T.E M8 x 1,25 x 15 scarico olio
49292	184.218.00	3	Vite antimanomissione M6
49352	749.192.00	1	Rondella conica scodellino
49353	749.193.00	1	Rondella Ø 10,5 x 18 x 2
49354	749.194.00	2	Rondella Ø 8 x 16 x 2
49501	749.197.00	9	Vite T.C.C.E. M6 x 25
49502	749.207.00	2	Vite T.C.C.E. M6 x 35
49503	749.208.00	1	Vite T.C.C.E. M6 x 45 (nera)

TORNA ALL'INDICE

2689	**726.029.00**	1	Scodellino porta molla per variatore
3520	**735.031.00**	1	Frizione centrifuga completa
4040	**740.142.00**	1	Ingranaggio doppio intermedio completo Z = 14/52
4041	**740.121.00**	1	Ingranaggio doppio intermedio E/S c/boccola
4043	**740.122.00**	1	Corona avviamento elettrico Z = 71
4048	**740.123.00**	1	Ingranaggio conduttore pompa olio
4066	**740.124.00**	1	Ingranaggio scorrevole messa in moto
4085	**740.125.00**	1	Ruota libera completa
4618	**746.048.00**	1	Molla puleggia secondaria mobile
4626	**746.044.00**	1	Molla scorrevole messa in moto
4645	**746.051.00**	3	Molla richiamo ceppi frizione Ø 1.8
4665	**746.042.00**	1	Molla ritorno leva messa in moto
4680	**746.045.00**	1	Molla a disco ingranaggio doppio intermedio
5104	**751.069.00**	1	Distanziale Ø 18 x 23 x 4,8
5105	**751.041.00**	1	Boccola albero messa in moto Ø 15 x 20 x 30
5108	**751.042.00**	1	Boccola flangiata corona E/S
5113	**751.043.00**	1	Gabbia spinotto KBK Ø 10 x 14 x 12,5
5127	**751.045.00**	1	Boccola puleggia anteriore mobile
5148	**603.227.00**	1	Cuscinetto Ø 17 x 40 x 12
5150	**751.046.00**	1	Cuscinetto Ø 17 x 40 x 12 (6203)
5151	**751.047.00**	2	Cuscinetto Ø 10 x 30 x 9
5179	**751.049.00**	2	Cuscinetto Ø 17 x 35 x 10 stagno (6003-2RS)
5305	**753.135.00**	2	Anello di tenuta OR Ø 36 x 1
5315	**753.105.00**	1	Anello di tenuta OR Ø 13,3 x 2,4
5320	**753.129.00**	1	Guarnizione base cilindro
5327	**753.120.00**	1	Guarnizione coperchio messa in moto
5328	**753.121.00**	1	Guarnizione coperchio trasmissione
5339	**753.109.00**	1	Guarnizione statore volano
5347	**753.110.00**	1	Guarnizione valvola lamelle
5359	**753.112.00**	1	Guarnizione vite scarico olio
5384	**753.034.00**	1	Paraolio ba Ø 10 x 18 x 4 - G101840 c/molla inox
5602	**756.085.00**	6	Massa centrifuga foro Ø 9.8
5603	**756.078.00**	1	Perno pompa acqua c/girante
5612	**756.080.00**	1	Termostato
5615	**756.029.00**	2	Grano riferimento carter
5616	**756.030.00**	4	Grano riferimento coperchi
5640	**756.070.00**	2	Perno Ø 8 x 32
5653	**756.079.00**	3	Perno traino girante pompa
5661	**756.024.00**	1	Rullo ingranaggio condotto pompa RV4
5662	**756.071.00**	1	Rullo Ø 3 x 11,8
5668	**756.082.00**	2	Rullino guida variatore
5670	**756.073.00**	1	Spinotto Ø10 x 33
6013	**760.048.00**	1	Corpo pompa acqua
6015	**760.046.00**	1	Valvola lamelle completa
9323	**703.028.00**	2	Anello di fermo spinotto Ø 11,8
9351	**703.003.00**	1	Anello seeger albero
51101	**751.066.00**	2	Cuscinetto Ø 20 x 47 x 14 (83299-9RTCS31)
51107	**751.055.00**	2	Cuscinetto Ø 8 x 22 x 7
51301	**751.053.00**	1	Gabbia Ø 57 x 61 x 10 (57RFN-6110A)
53308	**753.128.00**	1	Anello di tenuta OR 53,7 x 1,78
53309	**753.127.00**	1	Guarnizione OR Ø 2,62 esterna
53310	**753.130.00**	1	Guarnizione OR Ø 2,62 testa interna MA 50
53501	**753.115.00**	1	Paraolio Ø 20 x 30/34 x 5/6,1
53502	**753.116.00**	1	Paraolio Ø 20 x 42/43 x 8/9
53503	**753.117.00**	1	Paraolio Ø 17 x 28 x 5,5
53504	**753.118.00**	1	Paraolio Ø 22 x 32 x 6
53506	**753.136.00**	2	Paraolio Ø 34 x 39 x 4
- -	**740.147.00**	1	Gruppo variatore con frizione
- -	**771.124.00**	1	Serie paraoli CY50
- -	**771.145.00**	1	Pistone Ø 40,5 - 1°maggiorazione
- -	**771.145.01**	1	Pistone Ø 41 - 2°maggiorazione
- -	**771.143.00**	1	Serie segmenti Ø 40,5 - 1°maggiorazione
- -	**771.143.01**	1	Serie segmenti Ø 41 - 2°maggiorazione
- -	**799.102.00**	1	Serie guarnizioni MA50
- -	**142.106.03**	1	Motore completo EURO 1 (174.109)

TORNA ALL'INDICE

ESPLOSO MOTORE SCOOTER 10 MA F.D. KAT EURO 1

- F15 TDS DIGIT KAT Euro 1

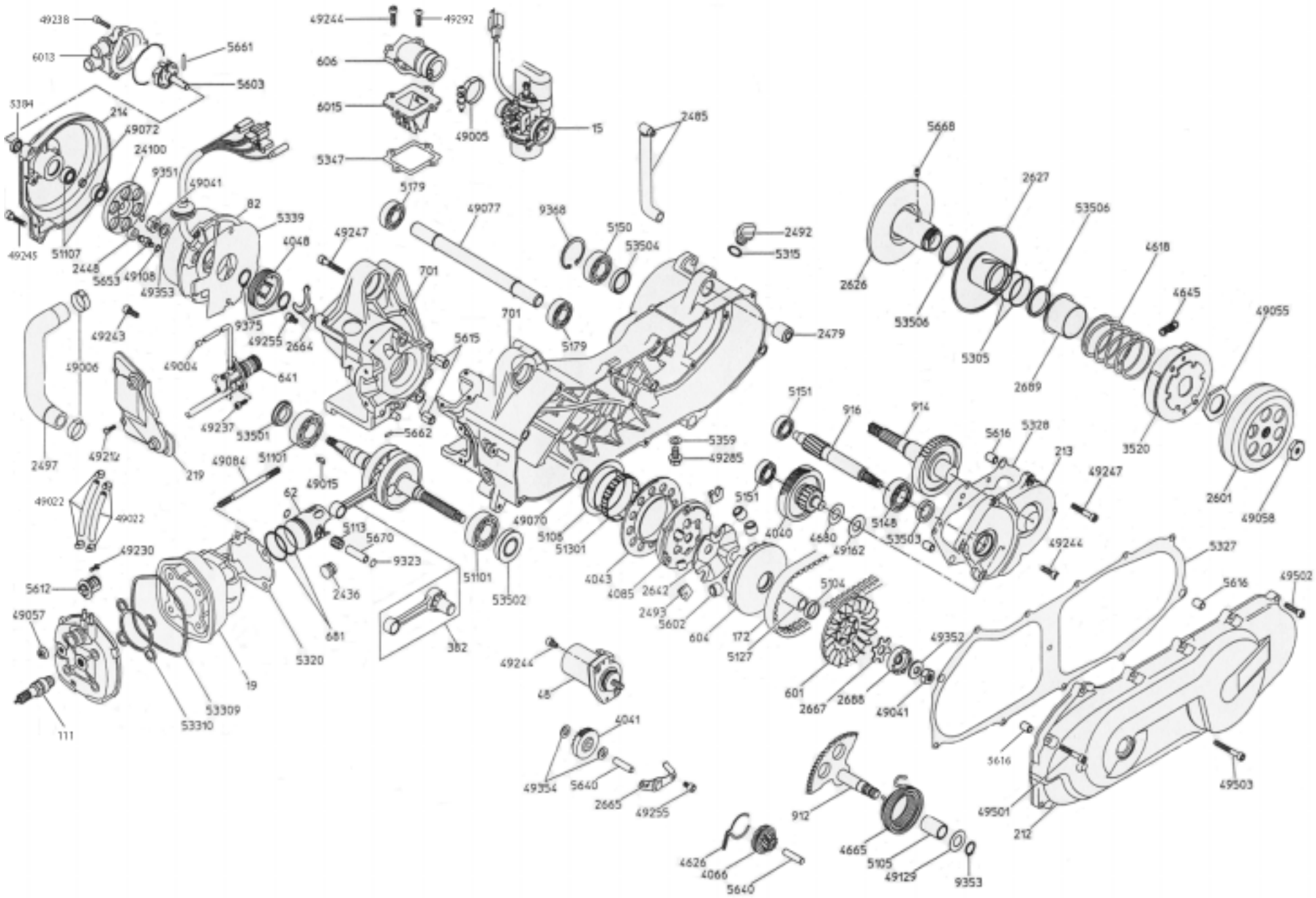

TORNA ALL'INDICE

Scooter FIREFOX F15 T.D.S DIGIT KAT EURO 1 -Tav. 11-

Esploso carburatore GURTNER PY12/R 407 cod. 715.092.00

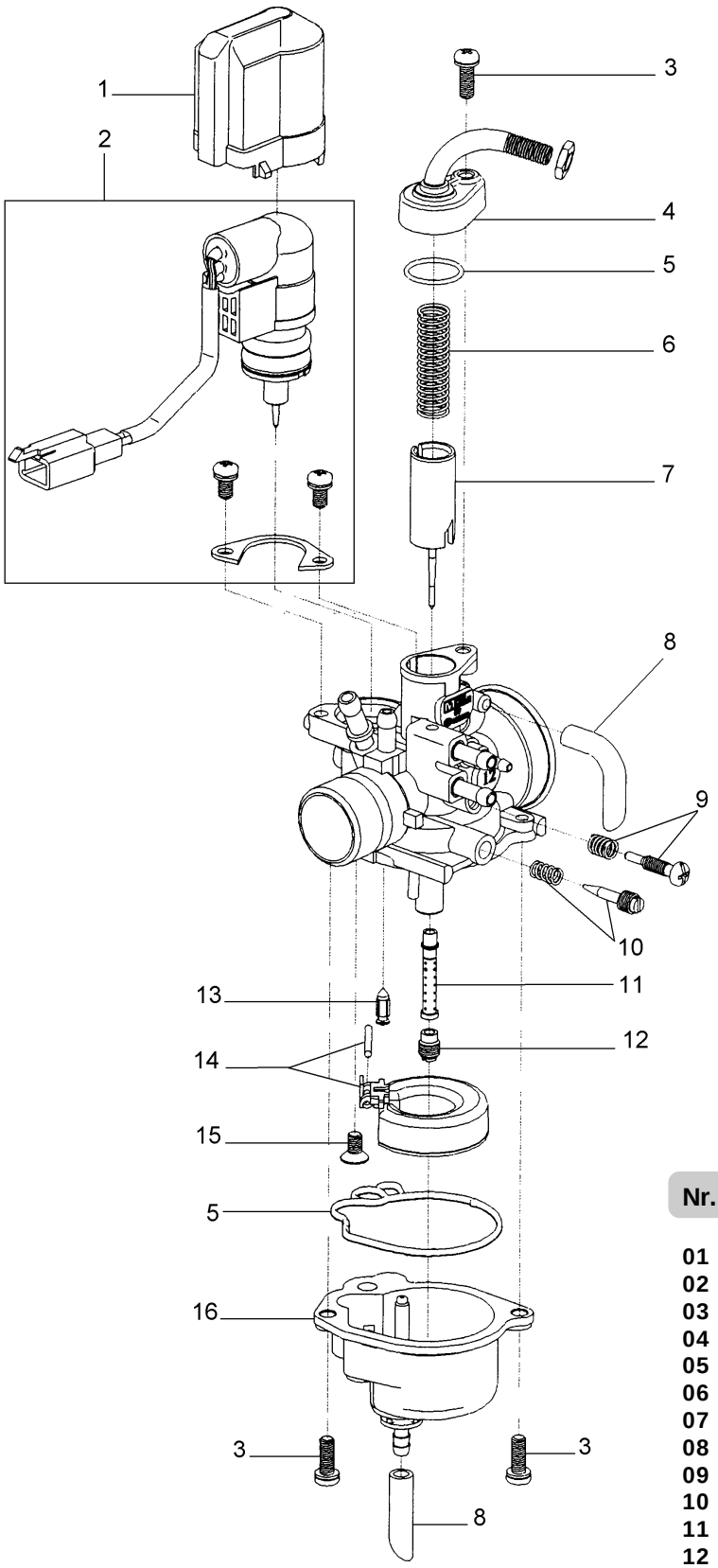

TORNA ALL'INDICE

Nr.	Codice	Q.tà	Descrizione
01	623.101.00	1	Cappuccio
02	623.120.00	1	Starter completo
03	623.106.00	3	Vite
04	623.117.00	1	Coperchio completo
05	623.119.00	1	Kit guarnizioni
06	623.098.00	1	Molla valvola gas
07	623.110.00	1	Valvola gas completa
08	623.124.00	1	Kit tubi sfiato/presa aria
09	623.121.00	1	Vite reg. valvola gas compl.
10	623.122.00	1	Vite reg. misc. minimo compl.
11	623.113.00	1	Polverizzatore
12	623.144.00	1	Getto max. Ø 64
13	623.114.00	1	Valvola a spillo
14	623.123.00	1	Galleggiante completo
15	623.107.00	1	Vite fissaggio galleggiante
16	623.116.00	1	Vaschetta completa